מקרא

- טבעת גשר - מוט בקורת היסוד Φ10 לפחות
- חבור בין טבעת הגשר לעמוד והכלונס ראה פרט (א)
- יציאה לאלקטרודה - ראה פרט (ג)
- מעבר תפר התפשטות - ראה פרט (ד)

הערות

1. טבעת הגשר, מוטות חבור אנכיים בכלונס ובעמוד וכו' יבוצעו עם מוטות ברזל בקוטר 10 לפחות.
2. טבעת הגשר תהיה רצופה לכל אורכה ותחובר לזיון הקורות ולעמודים כמסומן.
3. כל החבורים יבוצעו באמצעות רתוכים לאחר נקוי שטחי המגע במברשת פלדה.
4. יש לנקות את אזורי הרתוך מפסולת (שלקות).
5. כל המידות הן מזעריות ומצוינות במ"מ.
6. העבודה של הארקת היסודות תבוצע לפי תקנות החשמל (הארקות יסוד)

פרט (א)
פרט חבור כיסוד עם כלונס

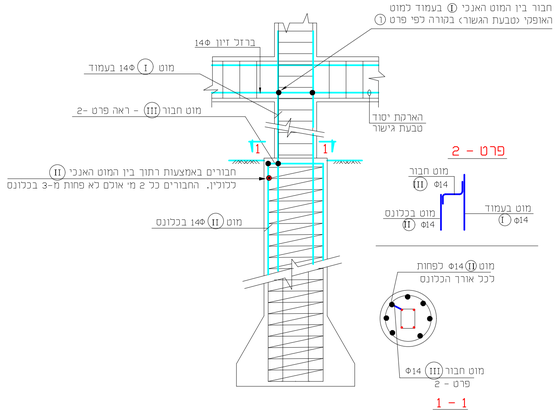

פרט (ב)
פרט חבור זיון הקורה

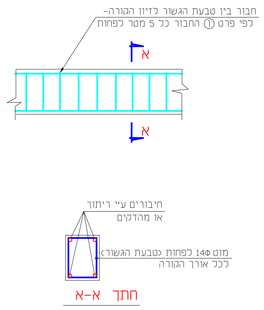

פרט (ג)
יציאה לאלקטרודה (2) חבור באמצעות רתוך
חבור לפס השואת פוטנציאלים (2) למוט האנכי (1) בעמוד

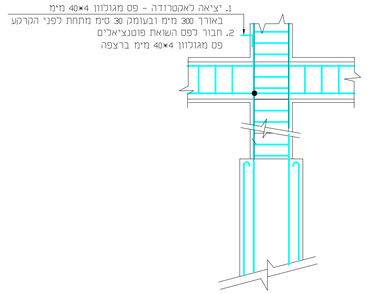

פרט (ד)
פרט מעבר תפר התפשטות

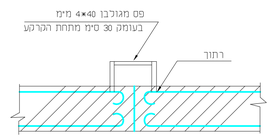

פרט (ה)
חבור ברזלים לאורכם

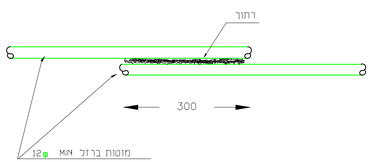

פרט (ו)
חבור ברזלים אופקי או אנכי בצומת ופינה

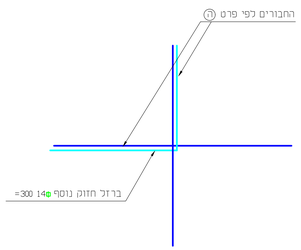

השנוי	מספר	תאריך	חתימה

לעיון ● חתימה: _____ למכרז ○ חתימה: _____ לביצוע ○ חתימה: _____

קירוי מגרש ספורט - מוקיבלה
תכנית פרטים הארקת יסודות

מהדורה 0

עבודה מספר	תכנית מספר	קנה מידה	תוויון		תכנן	אסעד
5477	AR-A	ללא	קובץ	5477-AR-A	אישר	דן שרון
			קנ"מ	ללא	שרטט	אסעד
			תאריך		תאריך	22.2.24

דן שרון - א.ב. מתכננים בע"מ

חיפה 34569, רח' התשבי 9
טל. 04-8334474 פקס. 04-8336420
dansharon@dansharon.co.il

תל אביב 61251, ת"ד 25256
טל. 03-6233723/4 פקס. 03-6233700
yosi@abt.co.il

צמח, ד"נ עמק הירדן 15132
טל. 04-6751960 פקס. 04-6951486
ilan_y@abt.co.il